FEDERAL-MOGUL MOTORPARTS

L704856B

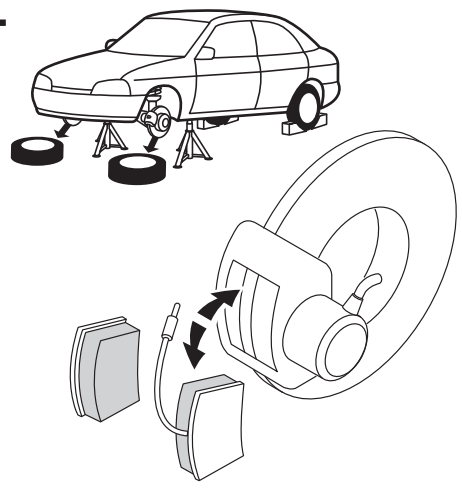

EN

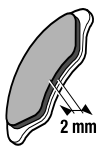

Replace the brake pads when the lining is **2 mm thick at its thinnest point.**

- If in doubt, contact a professional or consult the vehicle repair manual.
- Replace the brake pads for the entire axle.
- Proceed wheel by wheel (keep the other assembly for reference).
- The brake pads must be installed without modification (do not machine, cut, file, pierce etc.).
- Protect the brake linings from contaminants or debris (oil, solvents etc.).
- Do not operate the brake pedal during disassembly.
- Handle cleaning products with care (do not swallow and avoid all contact with the eyes).
- Do not clean parts with compressed air (use a vacuum system or a damp cloth).
- Check the condition of the discs before reassembly.
- After reassembly, press the brake pedal several times and then test brakes at low speed.

DE

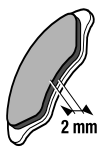

Die Bremsbeläge müssen ausgetauscht werden, wenn das Reibmaterial **an der dünnsten Stelle nur noch 2 mm dick ist.**

- Diese Arbeiten müssen von einer sachkundigen Person und mit größter Sorgfalt ausgeführt werden.
- Im Zweifelsfall einen Fachmann hinzuziehen oder in der Reparaturanleitung des Fahrzeugs nachschlagen.
- Bremsbeläge müssen achsweise erneuert werden.
- Bremsbeläge Rad für Rad wechseln (die andere Seite dient eventuell als Muster für den Sitz der Einzelteile).
- Bremsbeläge dürfen nicht nachgearbeitet werden (nicht schleifen, schneiden, feilen, bohren usw.).
- Bremsbeläge vor Verschmutzung und Ablagerungen schützen (Öl, Lösungsmittel usw.).
- Während des Ausbaus der Bremsbeläge darf das Bremspedal nicht betätigt werden.
- Reinigungsprodukte vorsichtig handhaben (nicht verschlucken oder in die Augen gelangen lassen).
- Zum Reinigen von Teilen keine Druckluft verwenden (Saugsystem oder feuchtes Tuch benutzen).
- Vor dem Einbau der Bremsbeläge den Zustand der Bremsscheiben prüfen.
- Nach dem Einbau der Bremsbeläge mehrmals das Bremspedal betätigen und dann die Bremsen bei langsamer Geschwindigkeit testen.

FR

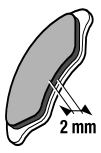

Les plaquettes sont à remplacer **lorsque la garniture n'a plus que 2 mm d'épaisseur dans sa partie la plus mince.**

- Ces travaux doivent être effectués avec un soin extrême et par un personnel compétent.
- En cas de doute, consulter un professionnel ou le manuel de réparation du véhicule.
- Remplacer les plaquettes par essieu complet.
- Procéder roue par roue (garder l'autre montage comme modèle).
- Les plaquettes doivent se monter sans modification (ne pas usiner, couper, limer, percer,…).
- Protéger les garnitures de toutes salissures (huile, solvant,…).
- Ne pas actionner la pédale de frein lors du démontage.
- Manipuler avec prudence les produits nettoyants (ne pas ingérer, éviter tout contact avec les yeux).
- Ne pas utiliser d'air comprimé pour nettoyer les pièces (utiliser un système aspirant ou un chiffon humide).
- Vérifier l'état des disques avant le remontage.
- Apres remontage, appuyer plusieurs fois sur la pedale de frein et puis effectuer quelques freinages a allure reduite.

ES

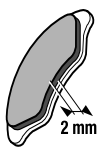

Sustituya las pastillas de frenos cuando el material de fricción tenga un grosor de **2 mm en su punto más fino.**

- Esta labor debe realizarla personal cualificado con sumo cuidado.
- Si tiene dudas, póngase en contacto con un profesional o consulte el manual de reparaciones del vehículo.
- Sustituya las pastillas de freno de todo el eje.
- Efectúe el cambio rueda por rueda (mantenga el otro conjunto como referencia).
- Las pastillas de freno deben montarse sin modificaciones (sin tornear, cortar, limar, afilar, perforar, etc.).
- Proteja el material de fricción de sustancias contaminantes o residuos (aceite, disolventes, etc.).
- No accione el pedal de freno durante el desmontaje.
- Manipule los productos de limpieza con cuidado (no los ingiera y evite el contacto con los ojos).
- No limpie las piezas con aire comprimido (utilice un aspirador o un paño húmedo).
- Compruebe el estado de los discos antes de volver a montarlos.
- Después del montaje, pise el pedal de freno varias veces y, a continuación, pruebe los frenos a velocidad baja.

IT

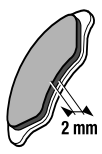

Sostituire le pastiglie freno quando la guarnizione raggiunge lo **spessore di 2 mm nel punto più sottile.**

- Questo lavoro deve essere eseguito da personale qualificato con estrema attenzione.
- In caso di dubbi, rivolgersi a un professionista o consultare il manuale di riparazione del veicolo.
- Sostituire le pastiglie freno dell'intero assale.
- Procedere una ruota per volta (tenendo l'altro gruppo come riferimento).
- Le pastiglie freno devono essere installate senza apportare modifiche (non lavorare, tagliare, limare, forare, ecc.).
- Proteggere le guarnizioni dei freni da agenti contaminanti o sporco (olio, solventi, ecc.).
- Non azionare il pedale del freno durante l'operazione di smontaggio.
- Maneggiare con cura i prodotti di pulizia (non ingerire ed evitare il contatto con gli occhi).
- Non pulire i componenti con aria compressa (utilizzare un sistema aspirapolvere o un panno umido).
- Prima di procedere al rimontaggio, verificare le condizioni dei dischi.
- Dopo il rimontaggio, premere più volte il pedale del freno e provare i freni a velocità moderata.

AR

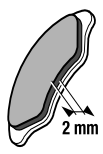

استبدل بطانة الفرامل عندما يكون **سمكها في أرفع نقطة 2 مم.**

- يجب أن يقوم بذلك شخص محترف مع توخي الحذر الشديد.
- إذا لم تكن تعلم، فاتصل بأحد المتخصصين أو ارجع إلى دليل إصلاح السيارة.
- استبدل بطانة الفرامل للمحور بالكامل.
- استمر في القيام بذلك في كل عجلة (احتفظ بالمجموعة الأخرى كمثال).
- يجب تركيب بطانة الفرامل دون تعديلها (عدم إعادة تشكيلها أو قطعها أو بردها أو ثقبها، وما إلى ذلك).
- اعمل على حماية بطانة الفرامل من المواد الملوثة أو المخلفات (الزيوت والمذيبات، وغيرها).
- لا تضغط على دواسة الفرامل أثناء الفك.
- استخدم منتجات التنظيف بحرص (لا تبتلعها وتجنب ملامستها للعين).
- لا تنظف الأجزاء بالهواء المضغوط (استخدم نظام شفط أو قطعة قماش مبللة).
- تحقق من حالة الأقراص قبل إعادة التركيب.
- بعد إعادة التركيب، اضغط على دواسة الفرامل عدة مرات، ثم اختبر الفرامل عند السير بسرعات منخفضة.

BG

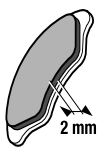

Сменете накладките на спирачките, когато фрикционното покритие е с **дебелина 2 мм в най-тънката си част.**

- Това трябва да се извършва от компетентни лица изключително внимателно.
- Ако не сте сигурни, свържете се с професионалист или потърсете информация в наръчника за ремонт на автомобила.
- Сменете накладките на спирачките на цялата ос.
- Работете колело по колело (запазете предишното сглобяване за справка).
- Накладките на спирачките трябва да се монтират, без да се модифицират (да не се обработват с машина, режат, изпиляват, продупчват и т.н.).
- Предпазвайте фрикционното покритие на спирачките от замърсявания и остатъчни материали (масло, разтворители и т.н.).
- Не използвайте спирачния педал по време на разглобяването.
- Работете внимателно с почистващите продукти (не поглъщайте и избягвайте контакт с очите).
- Не почиствайте части със сгъстен въздух (използвайте вакуумна система или влажна кърпа).
- Проверете състоянието на дисковете, преди да сглобите отново.
- След сглобяване натиснете спирачния педал няколко пъти и след това тествайте спирачките на ниска скорост.

CS

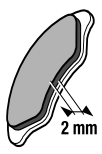

Brzdové destičky vyměňte tehdy, když má brzdové **obložení v nejtenčím místě tloušťku 2 mm.**

- Tyto úkony smějí provádět pouze kompetentní pracovníci, kteří musí postupovat s maximální pečlivostí.
- V případě pochyb se obraťte na profesionálního řemeslníka nebo nahlédněte do příručky o opravách vozu.
- Vyměňte brzdové destičky na celé nápravě.
- Postupujte po jednotlivých kolech (druhé kolo si ponechte smontované, abyste si na něm mohli ověřit správný postup).
- Brzdové destičky nesmějí být před instalací upravovány (nezpracovávejte je, neřezejte je, nepropichujte je atd.).
- Brzdové obložení chraňte před znečištěním (olejem, rozpouštědly atd.).
- Při rozebírání nešlapejte na pedál brzdy.
- S čisticími prostředky zacházejte opatrně (nepolykejte je a zabraňte kontaktu s očima).
- Nečistěte součásti stlačeným vzduchem (použijte vysavač nebo vlhký hadřík).
- Před opětovným smontováním zkontrolujte stav kotoučů.
- Po opětovném smontování několikrát sešlápněte pedál brzdy a pak brzdy otestujte při nízké rychlosti.

DA

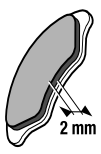

Udskift bremseklodserne, når belægningen er **2 mm tyk på det tyndeste sted.**

- Dette arbejde skal udføres af kompetent personale, der skal udvise største forsigtighed.
- Ved tvivl skal du kontakte en professionel eller se bilens reparationsmanual for yderligere oplysninger.
- Udskift bremseklodserne for hele akslen.
- Gå videre med det næste hjul, ét ad gangen (brug den anden montering som reference).
- Bremseklodserne skal monteres uden ændringer (der må ikke skæres, files, hulles osv.)
- Beskyt bremsebelægningerne mod forurenende stoffer eller rester (olie, rensemidler osv.)
- Bremsepedalen må ikke anvendes under demontering.
- Håndter renseprodukter med omhu (indtag ikke, og undgå al kontakt med øjnene).
- Rens ikke dele med komprimeret luft (anvend et vakuumsystem eller en fugtig klud).
- Sørg for at kontrollere skivernes tilstand inden genmontering.
- Efter genmontering skal du trykke bremsepedalen ned flere gange og derefter teste bremserne ved lav hastighed.

EL

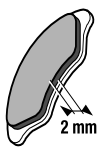

Αντικαταστήστε τα τακάκια των φρένων όταν **το θερμού στο λεπτότερο σημείο του έχει πάχος 2 χιλ.**

- Αυτή η εργασία πρέπει να εκτελείται από έμπειρο τεχνικό με πολλή προσοχή.
- Εάν έχετε αμφιβολίες, επικοινωνήστε με έναν επαγγελματία ή συμβουλευτείτε το εγχειρίδιο επισκευής του οχήματος.
- Αντικαταστήστε όλα τα τακάκια φρένων του άξονα.
- Εκτελείτε τις εργασίες αντικατάστασης σε κάθε τροχό ξεχωριστά (κρατήστε τα παλιά εξαρτήματα για αναφορά).
- Τα τακάκια φρένων πρέπει να τοποθετούνται χωρίς καμία τροποποίηση (μην τα επεξεργάζεστε μηχανικά, μην τα κόβετε, μην τα τροχίζετε, μην τα τρυπάτε κ.λπ.).
- Προστατεύετε τα θερμού των φρένων από ρύπους και βρωμιά (λάδια, διαλυτικά κ.λπ.).
- Μη χρησιμοποιείτε το πεντάλ του φρένου στη διάρκεια της αποσυναρμολόγησης.
- Χρησιμοποιείτε τα προϊόντα καθαρισμού με προσοχή (μην καταπίνετε και αποφεύγετε κάθε επαφή με τα μάτια).
- Μην καθαρίζετε τα ανταλλακτικά με πεπιεσμένο αέρα (χρησιμοποιείτε ηλεκτρική σκούπα ή νοτισμένο πανί).
- Πριν από τη συναρμολόγηση ελέγξτε την κατάσταση των δίσκων.
- Μετά τη συναρμολόγηση, πατήστε το πεντάλ του φρένου πολλές φορές και, στη συνέχεια, ελέγξτε τα φρένα σε χαμηλή ταχύτητα.

ET

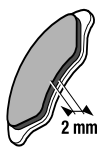

Vahetage piduriklotsid, kui hõõrdkatte **kõige õhem koht on 2 mm paksune.**

- Tööd peab tegema pädev töötaja, olles seejuures eriti hoolikas.
- Kahtluse korral võtke ühendust professionaaliga või uurige teavet sõidukiremondi juhendist.
- Asendage kogu telje piduriklotsid.
- Tehke tööd ühe velje kaupa (säilitage muu komplekt viiteks).
- Piduriklotsid tuleb paigaldada muudatusteta (ärge töödelge masinatega, lõigake, viilige, augustage jne).
- Kaitske piduri hõõrdkatet saaste või mustuse eest (õli, lahused jne).
- Ärge kasutage lahtivõtmise ajal piduripedaali.
- Kasutage puhastustooteid hoolikalt (ärge neelake neid ali ja vältige silma sattumist).
- Ärge puhastage osasid suruõhuga (kasutage tolmuimejat või niisket lappi).
- Enne uuesti kokkupanekut kontrollige ketaste seisundit.
- Pärast uuesti kokkupanemist vajutage mitu korda piduripedaali ja kontrollige pidureid vähese kiiruse juures.

FI

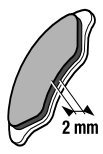

Jarrupalat on vaihdettava, kun kitkapinnan **ohuimman kohdan paksuus on 2 mm.**

- Työn saa suorittaa vain pätevä henkilöstö erityistä varovaisuutta noudattaen.
- Ota epäselvissä tilanteissa yhteys alan asiantuntijaan tai katso lisätietoja ajoneuvon korjausoppaasta.
- Vaihda akselin molemmat jarrupalat samalla kertaa.
- Suorita työ pyörä kerrallaan (toimi samoin molempien pyörien kohdalla).
- Jarrupalat on asennettava siten, ettei niihin tule muutoksia (niitä ei saa työstää, leikata, viilata, lävistää tms.).
- Suojaa kitkapinnat likaantumiselta (öljyltä, liuottimilta jne.).
- Älä käytä jarrupoljinta silloin, kun vaihtotyö on kesken.
- Käytä puhdistustuotteita varoen (vältä niiden nielemistä tai joutumista silmiin).
- Älä käytä paineilmapuhallusta osien puhdistukseen (käytä imujärjestelmää tai kosteaa riepua).
- Tarkista jarrulevyjen kunto ennen jarrupalojen asentamista.
- Paina jarrupoljinta useita kertoja jarrupalojen asentamisen jälkeen. Tee muutamia koejarrutuksia hiljaisessa vauhdissa.

GA

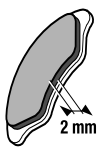

Cuir pilliní nua coscáin ann nuair nach mbíonn ach **2 mm sa líneáil ag an bpointe is tanaí.**

- Duine inniúil a chaithfidh an obair seo a dhéanamh go cúramach.
- Má tá amhras ort, glaoigh ar ghairmí nó féach lámhleabhar deisithe na feithicle.
- Cuir pilliní nua coscáin i ngach cuid den acastóir.
- Déan é roth i ndiaidh rotha (coimeád cóimeáil amháin mar threoir duit féin).
- Caithfear na pilliní coscáin a shuiteáil gan aon athrú a dhéanamh orthu (ná déan meaisíniú, gearradh, líomhadh, polladh ná rud ar bith eile)
- Cosain líneáil na gcoscán ar shalachar (ola, tuaslagóirí srl.)
- Ní húsáid an coscán fad a bhíonn sé á bhaint ó chéile.
- Bí cúramach agus tú ag láimhsiú táirgí glantóireachta (ná slog siar agus ná lig dóibh dul in aice na súl).
- Ná glan na páirteanna le haer comhbhrúite (úsáid córas folúis nó éadach tais).
- Féach cén bhail atá ar na dioscaí sula gcuireann tú ar ais le chéile iad.
- Tar éis iad a chur le chéile, brúigh an coscán cúpla uair ansin bain triail as na coscáin ar luas íseal.

HU

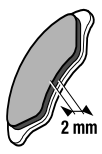

A fékbetéteket akkor kell cserélni, ha a bevonat **a legvékonyabb ponton már csak 2 mm vastag.**

- A műveletet hozzáértő személyeknek kell végrehajtania különös gondossággal.
- Ha kétsége van, akkor forduljon szakemberhez, vagy olvassa el a jármű szerelési kézikönyvét.
- A tengely mindegyik fékbetétjét egyszerre cserélje.
- Haladjon kerékről kerékre (a leszerelt szerelvényt tartsa meg).
- A fékbetéteket csak módosítás nélkül szabad felszerelni (tilos megmunkálni, vágni, reszelni, fúrni stb.).
- Védje a fékbetét bevonatát a szennyező anyagoktól (olajtól, oldószerektől stb.).
- A szétszerelés alatt ne működtesse a fékpedált.
- Bánjon óvatosan a tisztítószerekkel (ne nyelje le, kerülje a szemmel való érintkezést).
- Ne tisztítsa az alkatrészeket sűrített levegővel (használjon szívórendszert vagy nedves ruhát).
- Összeszerelés előtt ellenőrizze a féktárcsák állapotát.
- Összeszerelés után nyomja be többször a fékpedált, majd kis sebesség mellett végezzen fékpróbát.

LT

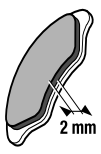

Stabdžių trinkeles reikia pakeisti tada, **kai apsauginis sluoksnis ploniausioje vietoje tampa 2 mm plonumo.**

- Šį darbą ypač atidžiai turi atlikti kompetentingas darbuotojas.
- Jei kyla klausimų, kreipkitės į profesionalą arba žr. transporto priemonės remonto vadovą.
- Pakeiskite visos ašies stabdžių trinkeles.
- Eikite nuo vieno rato prie kito (atsižvelgdami į kitas konstrukcijas).
- Dedamų stabdžių trinkelių negalima modifikuoti (jų negalima apdirbti, apipjauti, apdildyti, pragręžti ir kt.).
- Apsaugokite stabdžių apsauginį sluoksnį nuo teršalų arba purvo (tepalų, tirpiklių ir kt.).
- Kol montuojama, stabdžio pedalo naudoti negalima.
- Valymo priemones naudokite ypač apdairiai (jų negalima nuryti; būtina vengti kontakto su akimis).
- Nevalykite dalių suspaustu oru (naudokite vakuuminę sistemą arba drėgną audeklą).
- Prieš sumontuodami, patikrinkite diskų būklę.
- Sumontavę kelis kartus paspauskite stabdžio pedalą ir lėtu greičiu išbandykite, kaip veikia stabdžiai.

LV

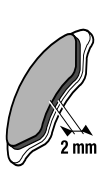

Ja **uzlikas plānākajā vietā biezums ir tikai 2 mm**, nomainiet bremžu klučus.

- Nomaiņu drīkst veikt kompetents darbinieks. Darbu laikā jāievēro īpaša rūpība.
- Ja rodas jautājumi, sazinieties ar speciālistu vai skatiet transportlīdzekļa remonta rokasgrāmatu.
- Nomainiet visus ass bremžu klučus.
- Darbu veiciet secīgi visiem riteņiem (atsaucei glabājiet citu montāžu).
- Pirms bremžu kluču uzstādīšanas tos nedrīkst pārveidot (mehāniski neapstrādājiet, negrieziet, neslīpējiet, necaursitiet u.c.).
- Nepieļaujiet svešķermeņu vai netīrumu (eļļas, šķidinātāju u.c.) iekļūšanu bremžu uzlikās.
- Demontējas laikā nedarbiniet bremžu pedāli.
- Uzmanīgi lietojiet tīrīšanas līdzekļus (nenorijiet tos un nepieļaujiet nokļūšanu acīs).
- Netīriet daļas, izmantojot saspiestu gaisu (izmantojiet vakuuma sistēmu vai mitru drānu).
- Pirms bremžu disku atkārtotas montāžas pārbaudiet to stāvokli.
- Pēc atkārtotas montāžas vairākas reizes nospiediet bremžu pedāli un pēc tam testējiet to darbību lēnā ātrumā.

MT

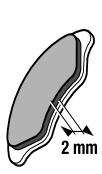

Ibdel il-pads tal-brejkijiet meta s-superfiċje tkun **ħoxna 2 mm fl-aktar punt irqiq tagħha.**

- Dan ix-xogħol għandu jitwettaq minn persunal kompetenti bl-użu ta' kawtela u attenzjoni kbira.
- Jekk ikollok xi dubju, ikkuntattja persuna professjonali jew ikkonsulta l-manwal tat-tiswija tal-vettura.
- Ibdel il-pads tal-brejkijiet għall-fus kollu.
- Imxi rota rota (u żomm l-unità armata l-oħra bħala referenza).
- Il-pads tal-brejkijiet għandhom jiġu installati mingħajr ma jiġu modifikati (tiffurmahomx, tqattagħhomx, tillimahomx, ittaqqabhomx, eċċ.).
- Ipproteġi s-superfiċje tal-brejkijiet minn sustanzi kontaminanti jew minn affarijiet li jistgħu jħammgħuhom (żjut, solventi, eċċ.).
- Tħaddimx il-pedala tal-brejk waqt li tkun qed iżżarma.
- Immaniġġja l-prodotti tat-tindif b'attenzjoni (tiblax u evita kull kuntatt mal-għajnejn).
- Tnaddafx il-partijiet bl-arja kkumpressata (uża sistema ta' vakuum jew ċarruta niedja).
- Iċċekkja l-kondizzjoni tad-diski qabel terġa' tarma.
- Wara li terġa' tarma, agħfas il-pedala tal-brejk diversi drabi, imbagħad ittestja l-brejkijiet b'veloċità baxxa.

NL

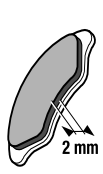

Vervang de remblokken wanneer de voering **2 mm dik is op het dunste punt.**

- Deze werkzaamheden moeten met uiterste zorg worden uitgevoerd door opgeleid personeel.
- Neem bij twijfel contact op met een deskundige of raadpleeg de voertuigreparatiehandleiding.
- Vervang de remblokken voor de gehele as.
- Ga per wiel te werk (gebruik de andere assemblage als referentie).
- De remblokken moeten zonder aanpassing worden geïnstalleerd (niet machinaal bewerken, snijden, veilen, doorboren, enzovoort).
- Bescherm de remvoeringen tegen verontreiniging of vuil (olie, oplosmiddelen, enzovoort).
- Bedien de rempedalen niet tijdens de montage.
- Ga voorzichtig om met reinigingsproducten (slik deze niet in en vermijd alle contact met de ogen).
- Reinig onderdelen niet met geperste lucht (gebruik een stofzuiger of een vochtige doek).
- Controleer de toestand van de schijven voorafgaand aan de hermontage.
- Druk na de hermontage de rempedalen enkele malen in en test de vervolgens de remmen bij een lage snelheid.

PL

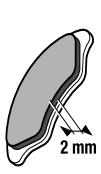

Okładziny należy wymienić, gdy mają **2 mm grubości w najcieńszym miejscu.**

- Wymiana powinna być dokonywana z zachowaniem szczególnej ostrożności i tylko przez wykwalifikowanego pracownika.
- W przypadku wątpliwości należy skontaktować się ze specjalistą lub przeczytać instrukcję naprawy pojazdu.
- Okładziny należy wymieniać w całej osi.
- Okładziny należy wymieniać jedna po drugiej (zachować drugą w celach poglądowych).
- Okładziny należy montować bez zmian (nie przerabiać, nie ciąć, nie piłować, nie przedziurawiać itp.).
- Chronić okładziny przed zabrudzeniem (olej, rozpuszczalnik itp.).
- Nie naciskać pedału hamulca w trakcie montażu.
- Ostrożnie postępować ze środkami czyszczącymi (nie połykać, unikać kontaktu z oczami).
- Nie czyścić części sprężonym powietrzem (użyć odkurzacza lub wilgotnej ściereczki).
- Przed ponownym montażem sprawdzić stan tarcz.
- Po montażu kilkakrotnie nacisnąć pedał hamulca i sprawdzić hamowanie przy małej prędkości.

PT

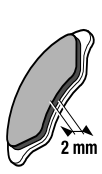

Substitua as pastilhas de travão quando o revestimento tiver uma espessura de **2 mm no ponto mais fino.**

- Esta tarefa só pode ser efectuada por pessoal competente e exercendo cuidado extremo.
- Em caso de dúvida, contacte um profissional ou consulte o manual de reparação do veículo.
- Substitua as pastilhas de travão em todo o eixo.
- Avance roda por roda (utilize as restantes como referência de montagem).
- As pastilhas de travão devem ser instaladas sem modificações (não opere com ferramentas, não corte, não lime, não perfure, etc.).
- Proteja o revestimento das pastilhas contra contaminantes ou detritos (óleo, solventes, etc.).
- Não accione o pedal do travão durante a desmontagem.
- Manuseie os produtos de limpeza com cuidado (não engula e evite o contacto com os olhos).
- Não limpe as peças com ar comprimido (utilize um sistema de vácuo ou um pano).
- Verifique as condições dos discos antes de os reinstalar.
- Após a montagem, accione o pedal do travão várias vezes e, em seguida, teste os travões a uma velocidade reduzida.

RO

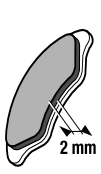

Înlocuiți plăcuțele de frână când garniturile au o **grosime de 2 mm în cel mai subțire punct.**

- Acest lucru trebuie realizat de personal calificat, cu grijă deosebită.
- Dacă aveți dubii, contactați un specialist sau consultați manualul de reparații al vehiculului.
- Înlocuiți plăcuțele de frână pentru întreaga punte.
- Schimbați întâi la o roată, apoi la cealaltă (păstrați celălalt ansamblu pentru referință).
- Plăcuțele de frână trebuie instalate fără modificări (nu prelucrați, tăiați, piliți, găuriți etc.).
- Protejați garniturile împotriva impurităților sau resturilor (ulei, solvenți etc.).
- Nu utilizați pedala de frână în timpul demontării.
- Manevrați cu grijă produsele de curățare (nu înghițiți și evitați contactul cu ochii).
- Nu curățați piesele utilizând aer comprimat (utilizați un sistem cu vid sau o cârpă umedă).
- Verificați starea discurilor înainte de remontare.
- După remontare, apăsați pedala de frână de câteva ori, apoi testați frânele la viteză scăzută.

RU

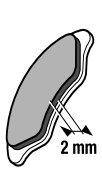

Замените тормозные диски, если **в самом тонком месте толщина прокладки составляет 2 мм.**

- Данный вид работ должен проводиться компетентным персоналом с соблюдением чрезвычайных мер безопасности.
- При сомнении обратитесь к профессионалу или к инструкции по ремонту автомобиля.
- Замените тормозные диски для всего вала.
- Производите замену для каждого колеса по очереди (сохраняйте другое в сборе для контроля).
- Тормозные диски должны быть установлены без изменений (не подвергайте их обработке, обрезке, прокалыванию и т. д.).
- Не допускайте загрязнения тормозной накладки (маслом, растворителями и проч.).
- Во время разборки не нажимайте на педаль тормоза.
- Обращайтесь с чистящими средствами с осторожностью (не глотайте, избегайте попадания в глаза).
- Не проводите очистку деталей сжатым воздухом (используйте вакуумную систему или влажную ткань).
- Перед сборкой проверьте состояние дисков.
- После сборки несколько раз нажмите на педаль тормоза, затем проверьте работу тормозов на низкой скорости.

SK

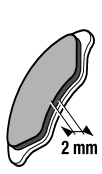

Vymeňte brzdové platničky, keď má obloženie **v najtenšom mieste hrúbku 2 mm.**

- Túto prácu musia mimoriadne pozorne vykonať oprávnení pracovníci.
- Ak máte pochybnosti, obráťte sa na odbornika alebo si pozrite príručku na opravu vozidla.
- Vymeňte brzdové platničky na celej osi.
- Postupujte po jednotlivých kolesách (ako referencia vám poslúžia ďalšie zostavy).
- Brzdové platničky sa musia nainštalovať bez úprav (neopracovávajte, nerežte, neopilujte, nepreráážajte a pod.).
- Brzdové obloženie chráňte pred znečistením (olej, rozpúšťadlá a pod.).
- Počas rozmontovania nemanipulujte s brzdovým pedálom.
- S čistiacimi prostriedkami zaobchádzajte opatrne (neprehltnite a zabráňte akémukoľvek kontaktu s očami).
- Jednotlivé diely nečistite stlačeným vzduchom (použite vysávač alebo vlhkú handričku).
- Pred opätovným zmontovaním skontrolujte stav kotúčov.
- Po opätovnom zmontovaní stlačte niekoľkokrát brzdový pedál a potom vyskúšajte brzdy pri nízkej rýchlosti.

SL

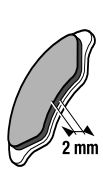

Zavorne ploščice zamenjajte, ko je obloga **na najtanjšem mestu debela 2 mm.**

- Ta postopek mora z izjemno previdnostjo izvesti usposobljeno osebje.
- Če imate kakršne koli dvome, se obrnite na strokovnjaka ali preberite priročnik za popravilo vozila.
- Zavorne ploščice zamenjajte za celotno os.
- Nadaljujte z vsakim kolesom posebej (drug sestav imejte za referenco).
- Zavorne ploščice morajo biti nameščene brez sprememb (ne spreminjajte jih strojno in jih ne režite, pilite, prevrtavajte itd.)
- Zavorne obloge zaščitite pred kontaminanti in nečistočami (olji, topili itd.).
- Zavorne stopalke med razstavljanjem ne uporabljajte.
- Čistila uporabljajte previdno (ne smete jih zaužiti in ne smejo priti v stik z očmi).
- Delov ne čistite s stisnjenim zrakom (uporabljajte vakuumski sistem ali vlažno krpo).
- Pred ponovnim sestavljanjem preverite stanje diskov.
- Po končanem sestavljanju večkrat pritisnite zavorno stopalko, nato pa preizkusite zavore pri nizki hitrosti.

SV

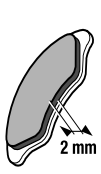

Byt ut bromsbeläggen när tjockleken är **2 mm på det tunnaste stället.**

- Detta måste utföras med yttersta noggrannhet av kunnig personal.
- Om du tvekar bör du kontakta yrkeskunnig eller läsa i reparationshandboken.
- Byt ut bromsbeläggen för hela axeln.
- Fortsätt med övriga hjul, ett i taget (behåll den gamla monteringen som referens).
- Bromsbeläggen måste monteras utan att några ändringar görs (utan maskin, kniv, fil, borr osv.)
- Skydda bromsbeläggen från föroreningar eller skräp (olja, lösningsmedel osv.).
- Använd inte bromspedalen under monteringen.
- Hantera rengöringsprodukter försiktigt (svälj inte och undvik kontakt med ögon).
- Rengör inte delar med komprimerad luft (använd vakuumsystem eller fuktad trasa).
- Kontrollera status på skivorna före monteringen.
- När du är klar med monteringen trycker du flera gånger på bromspedalen och testar bromsarna vid låg hastighet.

TR

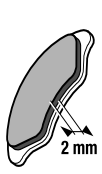

Gömlek **kalınlığı en ince noktasında 2 mm** olduğunda fren balatalarını değiştirin.

- Bu çalışma, uzman personel tarafından dikkatle yapılmalıdır.
- Emin olmadığınız bir konu olursa, bir uzmana başvurun veya aracın onarım kılavuzuna bakın.
- Fren balatalarını tüm akslarda değiştirin.
- Tekerlekleri tek tek işleme sokun (yapılan montajı referans olarak alın).
- Fren balataları, üzerlerinde herhangi bir değişiklik yapılmadan takılmalıdır (makinede işlemeyin, kesmeyin, törpülemeyin, delmeyin vb).
- Fren gömleklerini kirden ve artıklardan (yağ, çözücü vb) koruyun.
- Demontaj aşmasında fren pedalına basmayın.
- Temizlik malzemelerini dikkatli kullanın (yutmayın ve gözlerle temas ettirmeyin).
- Parçaları basınçlı hava ile temizlemeyin (vakum sistemi veya nemli bez kullanın).
- Monte etmeden önce disklerin durumunu kontrol edin.
- Montaj işlemi tamamlandıktan sonra fren pedalına defalarca basın ve ardından frenleri düşük hızda test edin.

ZH

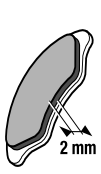

当制动蹄片最**厚处剩余 2 mm** 时，请更换。

- 本工作必须由有资质的人员完成，操作时必须非常谨慎。
- 如有疑问，请联系专业人士或查阅车辆维修手册。
- 更换整条车轴的制动蹄片。
- 逐个车轮进行操作（保留其他总成供参考用）。
- 制动蹄片安装过程中不得进行改装（禁止机械加工、切割、锉、打孔等）。
- 采取保护措施，防止制动蹄片沾到污物或者碎屑（机油，溶剂等）。
- 装配过程中请勿操作制动踏板。
- 使用清洁产品时应小心（切勿吞服，避免进入眼中）。
- 请勿使用压缩空气清洁零件（使用真空吸尘器或者湿布）。
- 装回制动盘之前应检查其状况。
- 装回之后，踩踏几次踏板然后低速测试制动工作情况。

Created by ETAI - © FEDERAL-MOGUL all rights reserved - Ed. 05/15

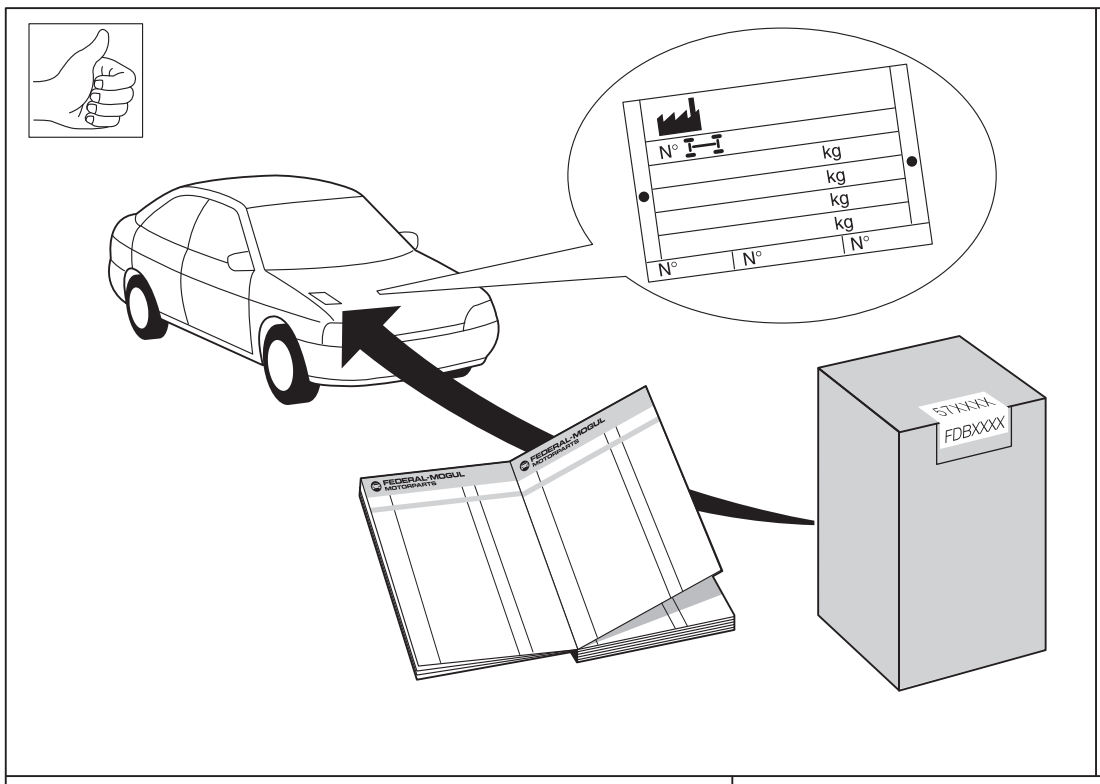

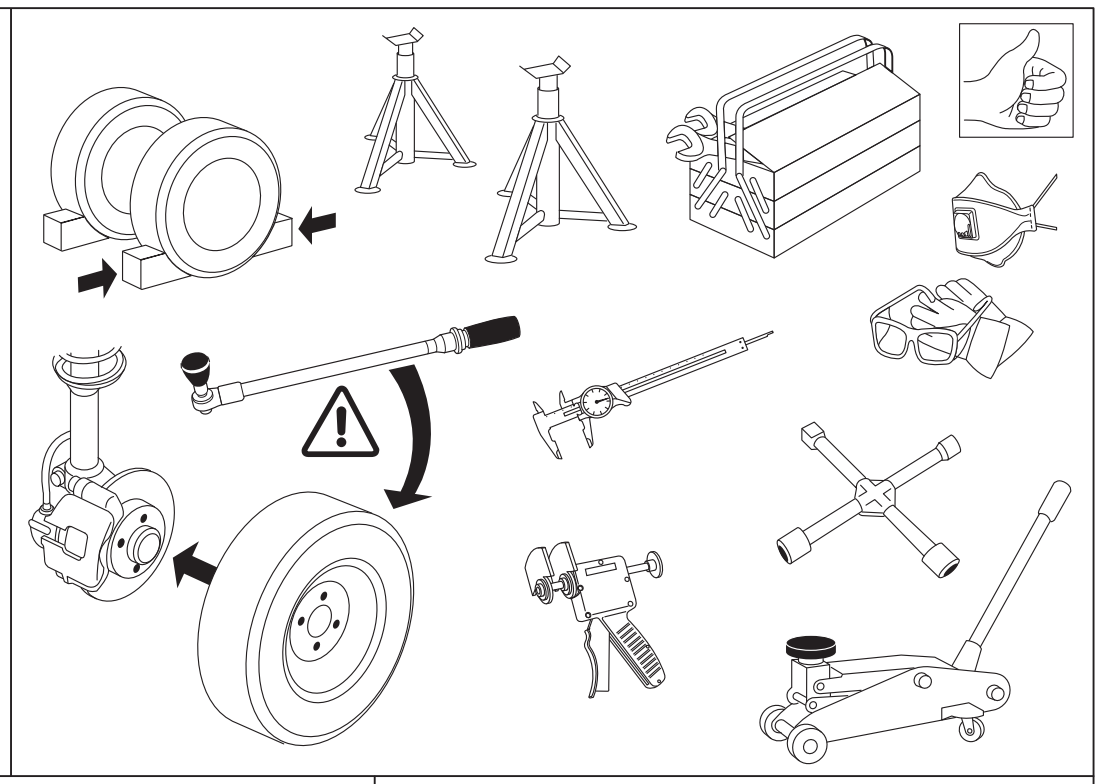

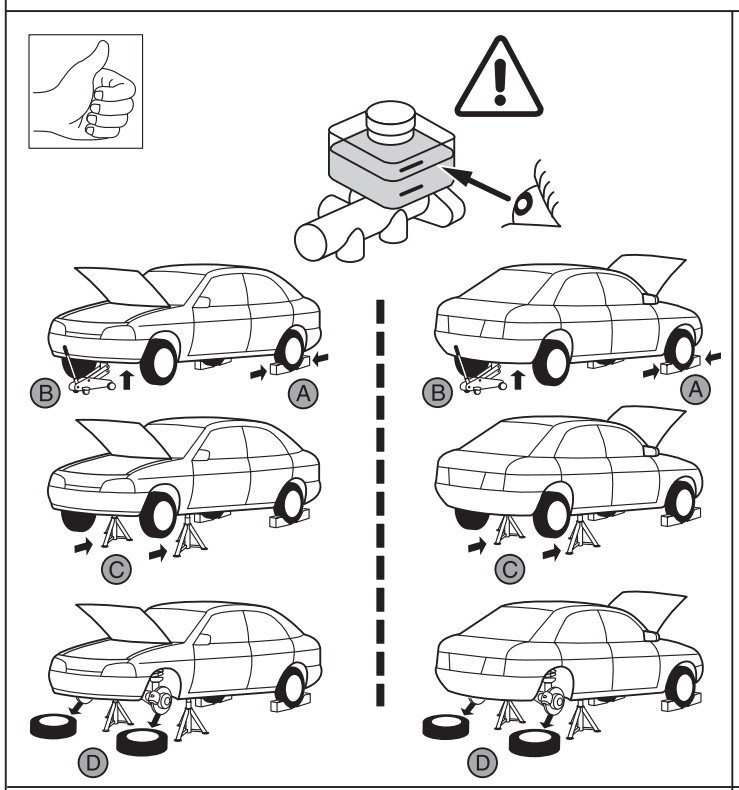

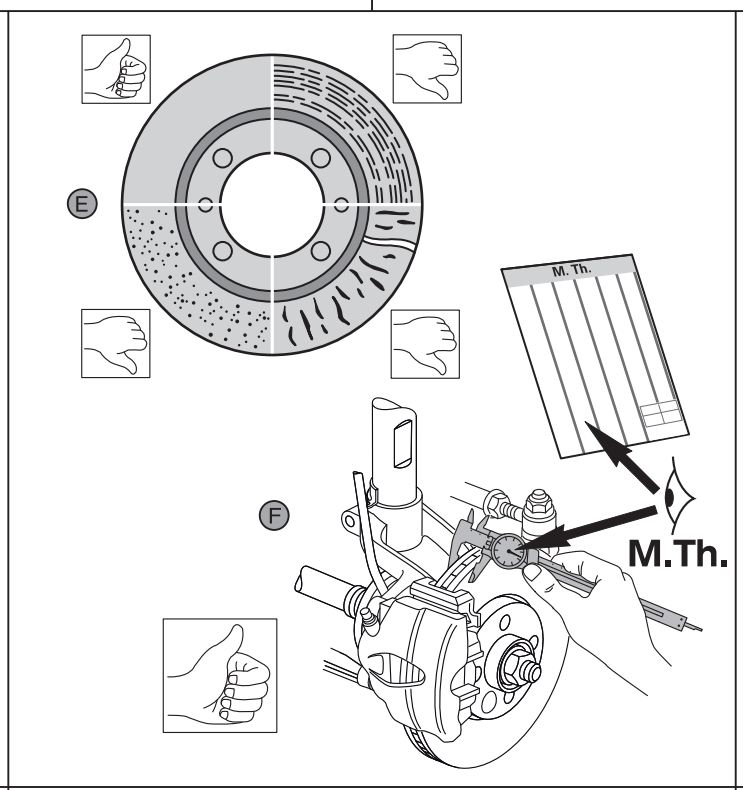

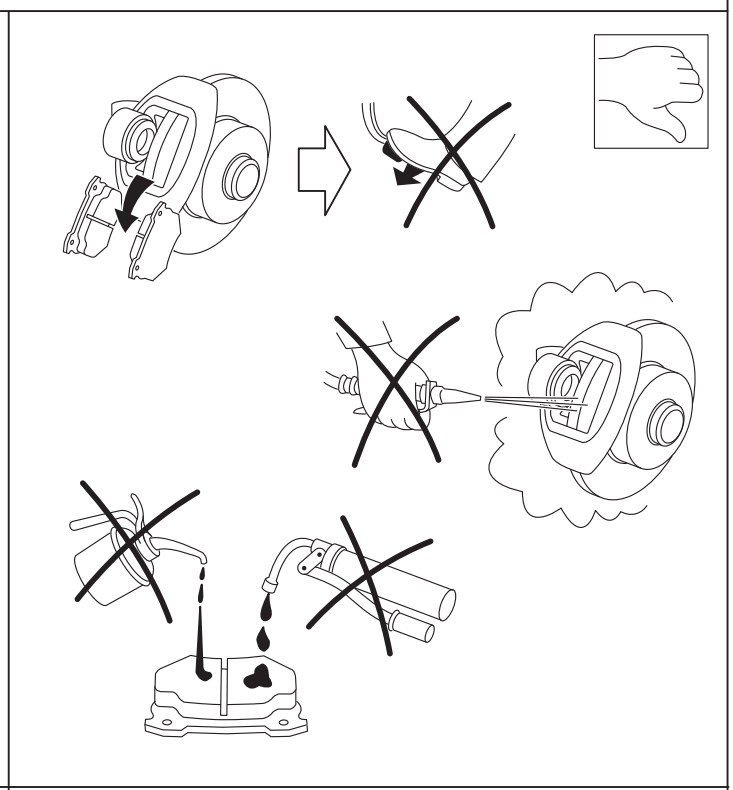

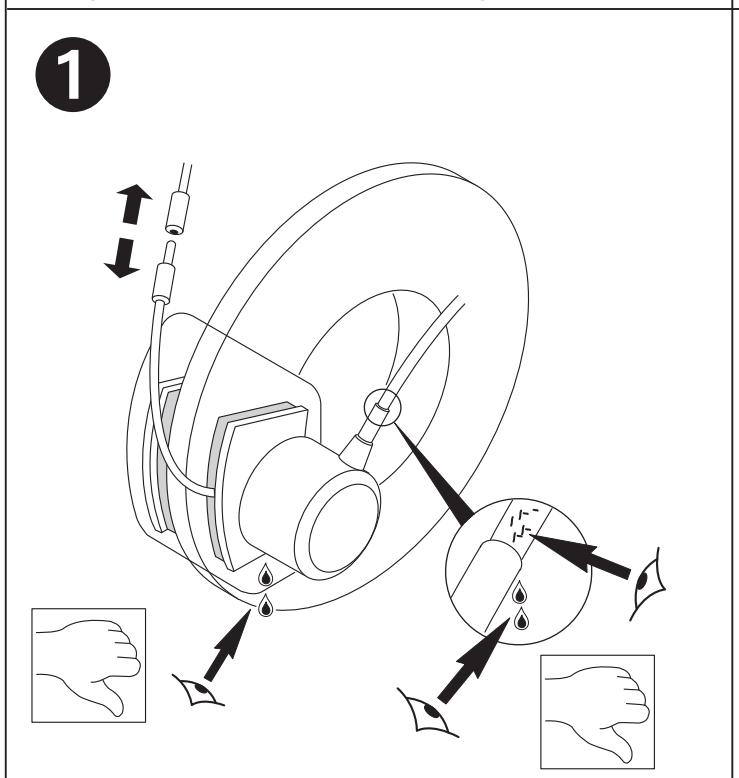

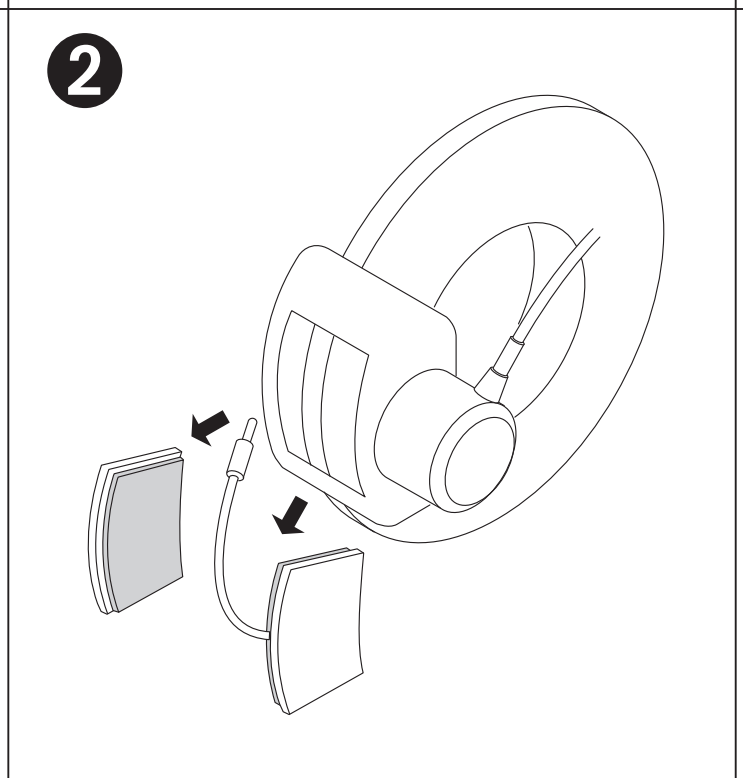

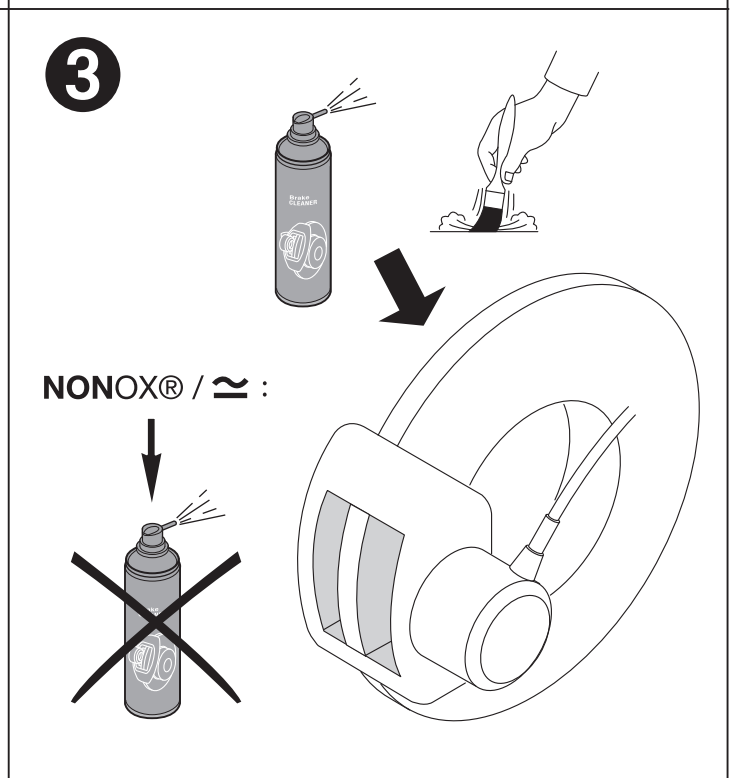

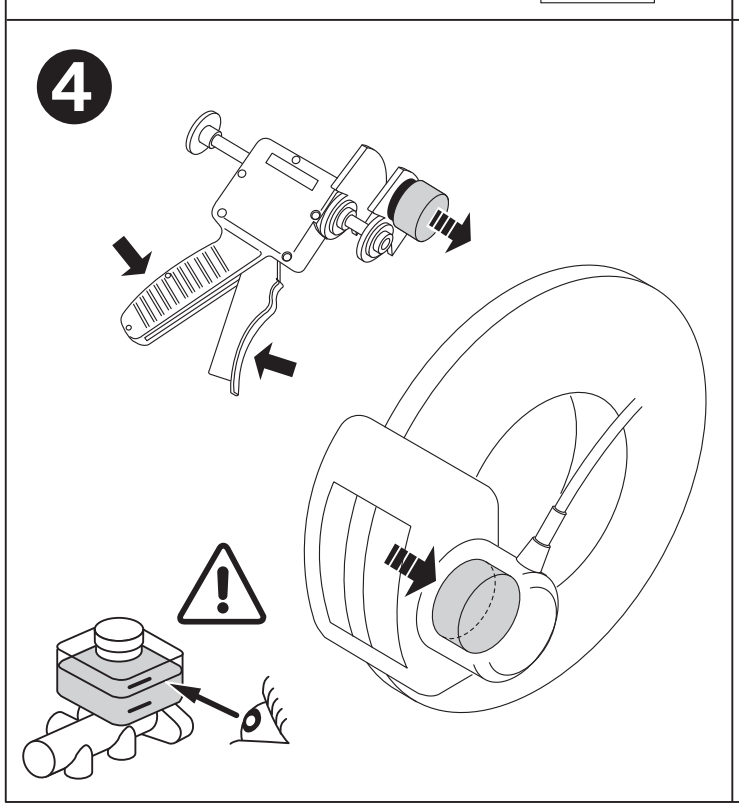

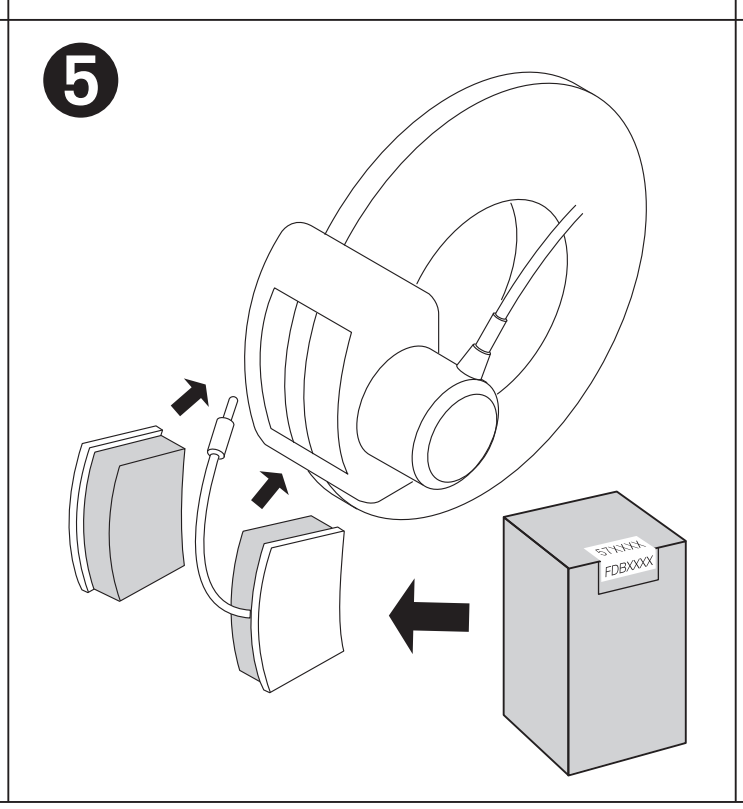

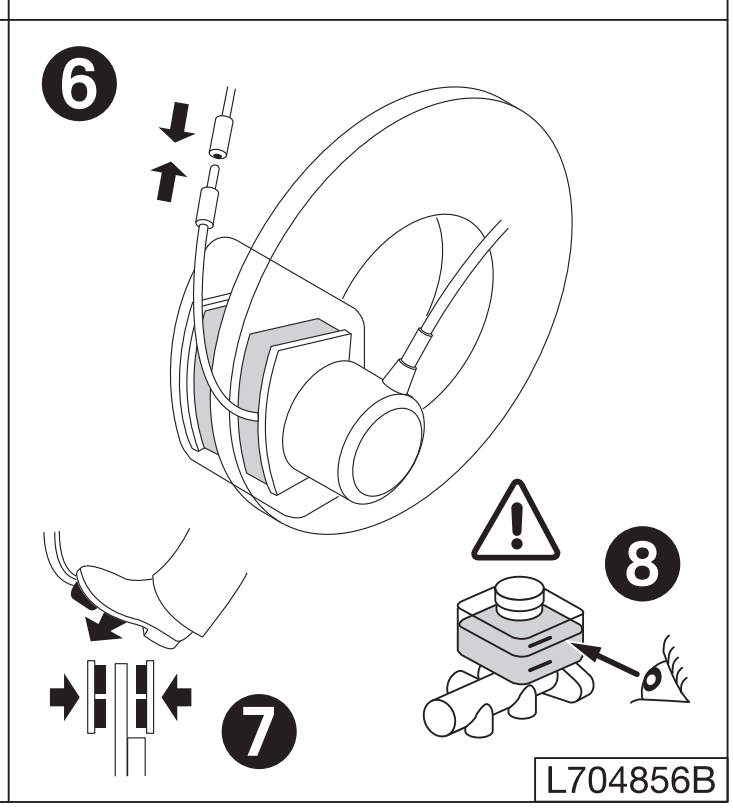

L704856B

Created by ETAI - © FEDERAL-MOGUL all rights reserved - Ed. 05/15